Valvole saracinesca

VALVOLA SARACINESCA

5240

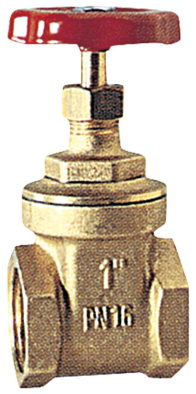

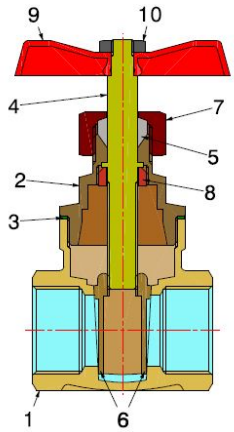

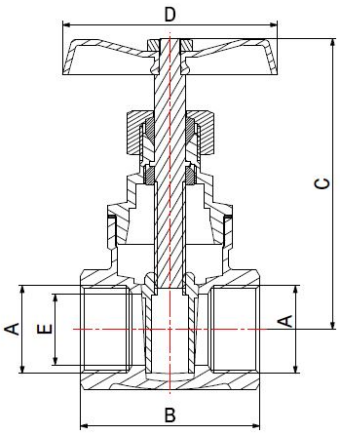

- Valvola saracinesca tipo pesante
- Filettatura ISO 228
- Temperatura massima +80°C

La valvola è adatta alla distribuzione, alla regolazione e all'intercettazione di fluidi generalmente non corrosivi e compatibili con i materiali della valvola.
Ottimo campo di applicazione è l'impiantistica dei settori idrotermosanitario, industriale e agricolo.
La tenuta della sede è garantita da un abbinamento metallo su metallo.

COMPONENTI

POS.	DESCRIZIONE	N°	MATERIALE
1	Corpo	1	CW617 UNI-EN 12165 (fino a 2") - C EN1982 CB 754S (da 2.1/2" a 4")
2	Corpo vitone	1	CW617N UNI-EN 12164
3	Guarnizione corpo	1	Fibra Guarnital
4	Asta	1	CW617N UNI-EN 12164
5	Guarnizione asta	1	Dutral EPDM 90
6	Disco	2	C EN1982 CB 754S
7	Premistoppa	1	CW617N UNI-EN 12164
8	Ghiera	1	CW617N UNI-EN 12164
9	Volantino	1	Acciaio plastificato con resina epossidica rossa
10	Dado	1	Acciaio zincato

MISURE

DN	A	B	C	D	E	PN
8	1/4"	33	67	45	11	
10	3/8"	33	67	45	13	20
15	1/2"	38	68	45	15	16
20	3/4"	44	76	50	19	16
25	1"	48	90	55	24	16
32	1.1/4"	52	108	60	32	16
40	1.1/2"	58	126	70	37	16
50	2"	62	146	80	47	16
65	2.1/2"	63	175	100	60	16
80	3"	74	196	100	71	16
100	4"	83	230	120	91	16

IMBALLAGGIO

	1/4"	3/8"	1/2"	3/4"	1"	1.1/4"	1.1/2"	2"	2.1/2"	3"	4"
CODICE	**52400002**	**52400003**	**52400004**	**52400006**	**52400008**	**52400010**	**52400011**	**52400013**	**52400015**	**52400017**	**52400019**
PZ SCATOLA	20	20	20	20	10	10	5	5	-	-	-
PZ CARTONE	200	180	160	160	70	50	35	25	18	12	6