Raccordi a pressare per tubo PEX-AL-PEX

RACCORDO "T" INTERMEDIO

4031

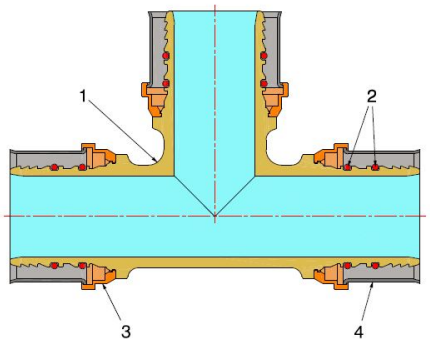

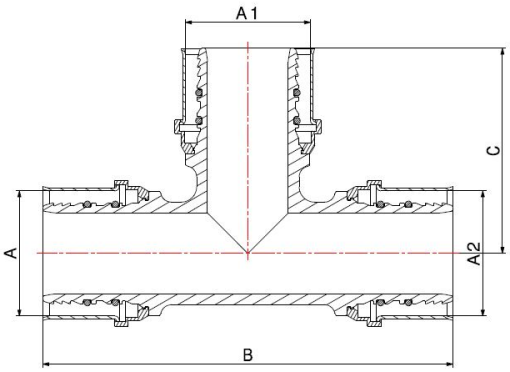

- Raccordo a pressare "T" intermedio
- Pressione massima di esercizio 10 bar
- Intervallo di temperatura min 0°C - max +95°C
- Le ganasce da utilizzare per la pressatura dei raccordi sono a profilo **TH**.

Il raccordo è adatto alla distribuzione di fluidi generalmente non corrosivi e compatibili con i materiali del raccordo stesso.
Ottimo campo di applicazione è l'impiantistica dei settori idrotermosanitario e industriale quali la realizzazione di impianti di riscaldamento ad alta e bassa temperatura, di condizionamento, di climatizzazione e di distribuzione di acqua potabile.
La tenuta è assicurata da due guarnizioni O-Ring in EPDM PEROX, particolarmente adatte all'utilizzo con soluzioni di acqua e glicole massimo 50%.
La pressatura della bussola in acciaio, effettuata tramite utensili elettromeccanici, assicura un perfetto e indivisibile graffaggio al tubo oltre che un'ottima resistenza alle sollecitazioni esterne.

ACS

COMPONENTI

POS.	DESCRIZIONE	N°	MATERIALE
1	Raccordo	1	CW617N UNI-EN 12165
2	Guarnizione O-Ring	6	EPDM Perox
3	Portabussola	3	Plastica
4	Bussola	3	Acciaio inox AISI 304

Nelle misure da 16-20-26-32 non è presente il portabussola e viene inserita la rondella in PTFE

MISURE

A	A1	A2	B	C
40	20	40	132	62
40	26	40	132	62
40	32	40	132	62
40	40	40	132	66
50	16	50	164	69
50	20	50	164	69
50	26	50	164	69
50	32	50	164	69
50	40	40	155	73
50	40	50	164	73
50	50	50	164	82

DI SEGUITO LE DIMENSIONI DA 63 A 75

IMBALLAGGIO

	40 - 20 - 40	40 - 26 - 40	40 - 32 - 40	40 - 40 - 40	50 - 16 - 50	50 - 20 - 50	50 - 26 - 50	50 - 32 - 50	50 - 40 - 40	50 - 40 - 50	50 - 50 - 50
CODICE	**4031402040**	**4031402640**	**4031403240**	**4031404040**	**4031501650**	**4031502050**	**4031502650**	**4031503250**	**4031504040**	**4031504050**	**4031505050**
PZ SACCHETTO	2	2	2	2	2	2	2	2	2	2	2
PZ CARTONE	16	16	16	16	14	14	14	14	12	12	12