Raccordi a pressare per tubo PEX-AL-PEX

RACCORDO GOMITO DADO GIREVOLE

9661

ON DEMAND SU RICHIESTA

- Raccordo a pressare gomito tenuta con guarnizione O-Ring con dado girevole M22x1,5
- Filettatura M22x1,5
- Pressione massima di esercizio 10 bar
- Intervallo di temperatura min 0°C - max +95°C
- Finitura giallo (approvazione ACS)
- Finitura nichelato (senza approvazione ACS)

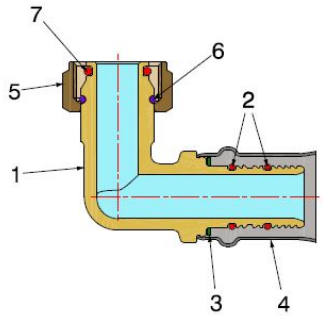

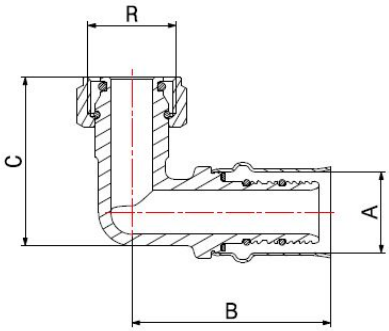

COMPONENTI

POS.	DESCRIZIONE	N°	MATERIALE
1	Raccordo	1	CW617N UNI-EN 12165 nichelato
2	Guarnizione O-Ring	2	EPDM Perox
3	Rondella	1	PTFE
4	Bussola	1	Acciaio inox AISI 304
5	Dado	1	CW617N UNI-EN 12165 nichelato
6	Anello di sicurezza	1	Acciaio inox AISI 302
7	O-Ring 12,5x2	1	EPDM Perox

MISURE

A	R	B	C
16	M22x1,5	61	44,5
20	M22x1,5	62,5	46,5

IMBALLAGGIO

	16 - M22x1,5	20 - M22x1,5
CODICE	**96611600**	**96612000**
PZ SACCHETTO	10	10
PZ CARTONE	150	120