Raccordo a pressare per tubo PEX-AL-PEX

RACCORDO GOMITO FEMMINA

4052

- Raccordo a pressare gomito femmina
- Filettatura EN 10226-1
- Pressione massima di esercizio 10 bar
- Intervallo di temperatura min 0°C - max +95°C
- Le ganasce da utilizzare per la pressatura dei raccordi sono a profilo **TH**.

Il raccordo è adatto alla distribuzione di fluidi generalmente non corrosivi e compatibili con i materiali del raccordo stesso.
Ottimo campo di applicazione è l'impiantistica dei settori idrotermosanitario e industriale quali la realizzazione di impianti di riscaldamento ad alta e bassa temperatura, di condizionamento, di climatizzazione e di distribuzione di acqua potabile.
La tenuta è assicurata da due guarnizioni O-Ring in EPDM PEROX, particolarmente adatte all'utilizzo con soluzioni di acqua e glicole massimo 50%.
La pressatura della bussola in acciaio, effettuata tramite utensili elettromeccanici, assicura un perfetto e indivisibile graffaggio al tubo oltre che un'ottima resistenza alle sollecitazioni esterne.

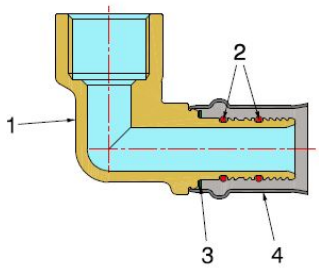

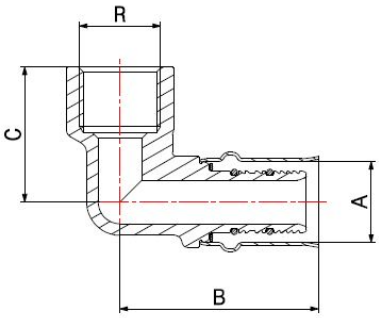

ACS

COMPONENTI

POS.	DESCRIZIONE	N°	MATERIALE
1	Raccordo	1	CW617N UNI-EN 12165
2	Guarnizione O-Ring	2	EPDM Perox
3	Rondella	1	PTFE
4	Bussola	1	Acciaio inox AISI 304

MISURE

A	R	B	C
16	1/2"	49	34
18	1/2"	50	34
20	1/2"	50	34
20	3/4"	50	35
26	3/4"	52	40
26	1"	55	40
32	1"	55	46

DI SEGUITO LE DIMENSIONI DA 40 A 63

IMBALLAGGIO

	16 - 1/2"	18 - 1/2"	20 - 1/2"	20 - 3/4"	26 - 3/4"	26 - 1"	32 - 1"
CODICE	**40521604**	**40521804**	**40522004**	**40522006**	**40522606**	**40522608**	**40523208**
PZ SACCHETTO	10	10	10	10	5	5	5
PZ CARTONE	150	120	120	100	80	50	50