Raccordi a stringere per tubo PEX-AL-PEX

RACCORDO GOMITO MASCHIO

3953

- Raccordo a stringere gomito maschio
- Filettatura EN 10226-1
- Pressione massima di esercizio 10 bar
- Intervallo di temperatura min 0°C - max +95°C

Il raccordo è adatto alla distribuzione di fluidi generalmente non corrosivi e compatibili con i materiali del raccordo stesso.
Ottimo campo di applicazione è l'impiantistica dei settori idrotermosanitario e industriale quali la realizzazione di impianti di riscaldamento ad alta e bassa temperatura, di condizionamento, di climatizzazione e di distribuzione di acqua.
Il raccordo è a serraggio esterno con ghiera stringitubo al fine di assicurare un perfetto graffaggio al tubo e un'ottima resistenza alle sollecitazioni esterne.

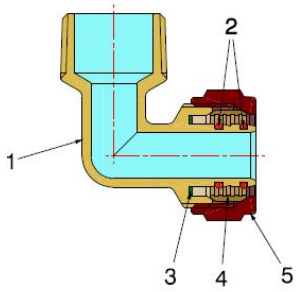

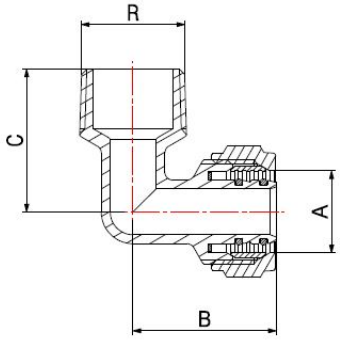

COMPONENTI

POS.	DESCRIZIONE	N°	MATERIALE
1	Raccordo	1	CW617N UNI-EN 12165 nichelato
2	Guarnizione O-Ring	2	EPDM Perox
3	Rondella	1	PTFE
4	Ogiva	1	CW617N UNI-EN 12164
5	Dado	1	CW617N UNI-EN 12165 nichelato

MISURE

A	R	B	C
16x2	1/2"	31	30
16x2	3/4"	33	33
18x2	1/2"	38	39
18x2	3/4"	39	35
20x2	1/2"	36	33
20x2	3/4"	36	36
26x3	3/4"	41	39
26x3	1"	41	41
32x3	1"	55	45,5

IMBALLAGGIO

	16 - 1/2"	16 - 3/4"	18 - 1/2"	18 - 3/4"	20 - 1/2"	20 - 3/4"	26 - 3/4"	26 - 1"	32 - 1"
CODICE	**39531604**	**39531606**	**39531804**	**39531806**	**39532004**	**39532006**	**39532606**	**39532608**	**39533208**
PZ SACCHETTO	10	10	10	10	10	10	5	5	2
PZ CARTONE	200	120	140	120	140	120	80	70	30