Collettori

COLLETTORE PREMONTATO

3729

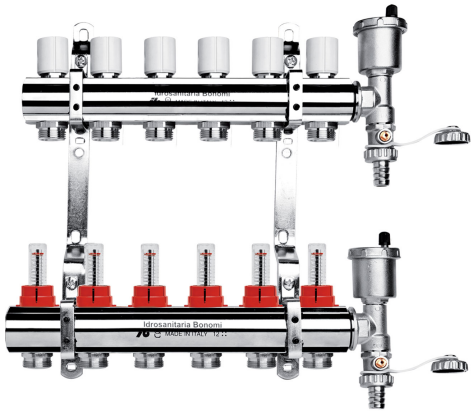

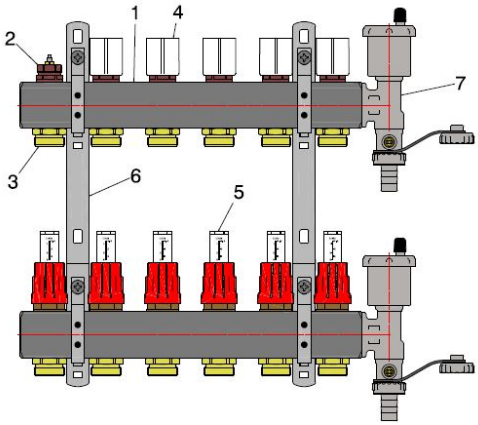

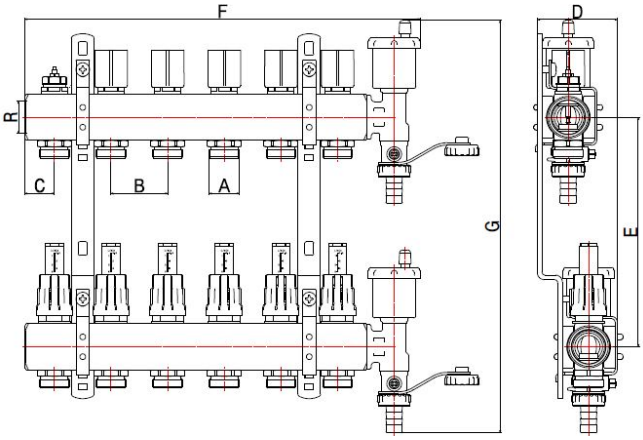

- Collettore da barra premontato
- Filettatura ISO 228
- Finitura nichelato
- Intervallo di temperatura min 0°C - max 95°C

Il collettore è adatto alla distribuzione, all'intercettazione e alla regolazione di fluidi termovettori.
Il collettore premontato è composto da flussimetri, da regolatori di portata per il bilanciamento dei circuiti e da valvole di intercettazione predisposte per il comando elettrotermico.
Entrambi i collettori sono forniti con i terminali di sfiato automatico e con le valvole di carico/scarico dell'impianto.
Il controllo della temperatura in ogni locale consente una gestione corretta dei carichi termici di progetto al fine di favorire il risparmio energetico e di migliorare notevolmente il benessere ambientale.
Si segnala che i terminali di scarico vengono forniti smontati in confezioni separate.

COMPONENTI

POS.	DESCRIZIONE	N°	MATERIALE
1	Collettore	1	CW617N UNI-EN 12168 nichelato
2	Vitone	1	CW617N UNI-EN 12164 nichelato
3	Raccordo	1	CW617N UNI-EN 12164 nichelato
4	Maniglia	1	Plastica ABS
5	Flussimetro	1	–
6	Staffa	1	Ferro zincato
7	Terminale per collettori	1	Vedere articolo 37541108

MISURE

N. VIE	R	A	B	C	D	E	F	G	PN
3	1"	3/4"	50	26	70	200	200	370	10
4	1"	3/4"	50	26	70	200	250	370	10
5	1"	3/4"	50	26	70	200	300	370	10
6	1"	3/4"	50	26	70	200	350	370	10
7	1"	3/4"	50	26	70	200	400	370	10
8	1"	3/4"	50	26	70	200	450	370	10
9	1"	3/4"	50	26	70	200	500	370	10
10	1"	3/4"	50	26	70	200	550	370	10
11	1"	3/4"	50	26	70	200	600	370	10
12	1"	3/4"	50	26	70	200	650	370	10
13	1"	3/4"	50	26	70	200	700	370	10

IMBALLAGGIO

	3 VIE	4 VIE	5 VIE	6 VIE	7 VIE	8 VIE	9 VIE	10 VIE	11 VIE	12 VIE	13 VIE
CODICE	**37290308**	**37290408**	**37290508**	**37290608**	**37290708**	**37290808**	**37290908**	**37291008**	**37291108**	**37291208**	**37291308**
PZ SCATOLA	-	-	-	-	-	-	-	-	-	-	-
PZ CARTONE	1	1	1	1	1	1	1	1	1	1	1