Collettori

COLLETTORE CON ADATTATORI

3752

- Collettore semplice con adattatori tubo PEX-AL-PEX
- Filettatura ISO 228
- Finitura nichelato
- Intervallo di temperatura min 0°C - max +95°C

Il collettore è adatto alla distribuzione di fluidi per uso sanitario o termico.
Ottimo campo di applicazione è l'impiantistica dei settori idrotermosanitario e industriale.

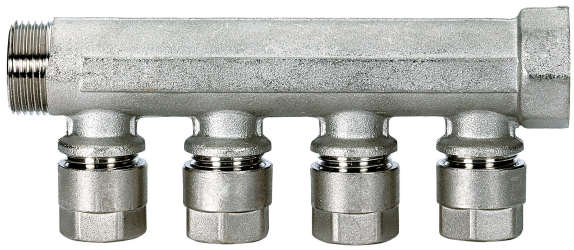

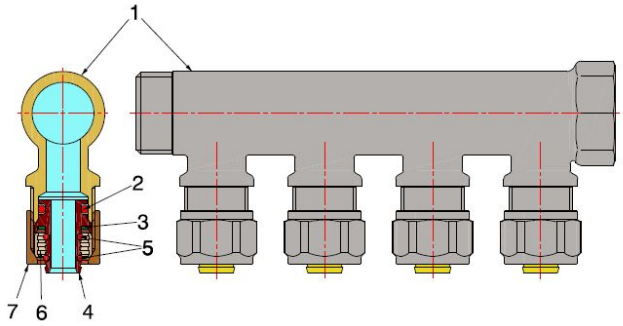

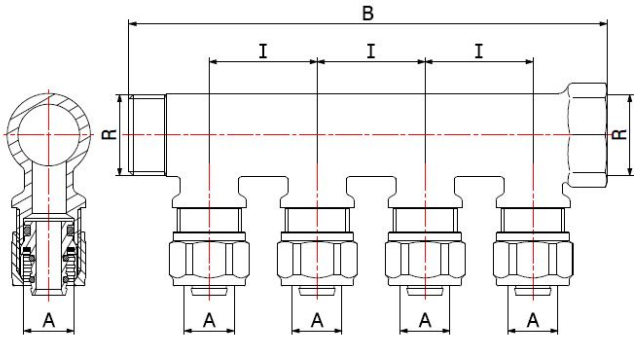

COMPONENTI

POS.	DESCRIZIONE	N°	MATERIALE
1	Corpo	1	CW617N UNI-EN 12165 nichelato
2	Guarnizione O-Ring	1	EPDM Perox
3	Rondella	1	PTFE
4	Tubetto portagomma	1	CW617N UNI-EN 12164
5	Guarnizione O-Ring	2	EPDM Perox
6	Ogiva	1	CW617N UNI-EN 12164
7	Dado	1	CW617N UNI-EN 12164 nichelato

MISURE

N. VIE	R	A	I	B	PN
2	3/4"	16x2	35	83	10
2	1"	16x2	35	90	10
3	3/4"	16x2	35	118	10
3	1"	16x2	35	125	10
4	3/4"	16x2	35	153	10
4	1"	16x2	35	158	10
5	3/4"	16x2	35	190	10
5	1"	16x2	35	195	10

IMBALLAGGIO

	2 VIE 3/4"	2 VIE 1"	3 VIE 3/4"	3 VIE 1"	4 VIE 3/4"	4 VIE 1"	5 VIE 3/4"	5 VIE 1"
CODICE	**3752120616**	**3752120816**	**3752130616**	**3752130816**	**3752140616**	**3752140816**	**3752150616**	**3752150816**
PZ SACCHETTO	5	5	5	5	5	5	5	5
PZ CARTONE	40	40	30	25	30	25	20	20