Valvole di sicurezza

VALVOLA DI SFOGO

3619

- Valvola di sfogo automatica con attacco laterale
- Pressione massima di esercizio 10 bar
- Temperatura massima di esercizio +110°C
- Finitura gialla o nichelata

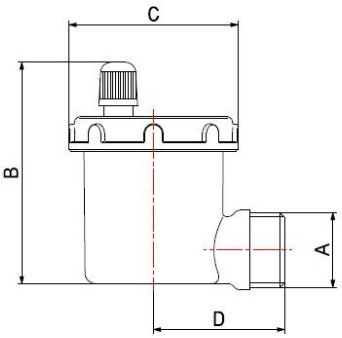

MISURE

A	B	C
3/8"	67	37
1/2"	67	37

IMBALLAGGIO

	3/8"	1/2"
NICHELATO	**36190003**	**36190004**
GIALLO	**36190003G**	**36190004G**
PEZZI SCATOLA	10	10
PEZZI CARTONE	100	100